CARDIN
RIELLO ELETTRONICA

Safe Home
KAPUAUTOMATIZÁLÁS

GL
24Vdc Motor

Használati utasítás	Széria	Modell	Dátum
ZVL473.02	GL	124EBSS	26-10-2005

Questo prodotto è stato testato e collaudato nei laboratori della casa costruttrice, la quale ne ha verificato la perfetta corrispondenza delle caratteristiche con quelle richieste dalla normativa vigente. **This product** has been tried and tested in the manufacturer's laboratory who have verified that the product conforms in every aspect to the safety standards in force. **Ce produit** a été testé et essayé dans les laboratoires du fabriquant. Pour l'installer suivre attentivement les instructions fournies. **Dieses Produkt** wurde in den Werkstätten der Herstellerfirma auf die perfekte Übereinstimmung ihrer Eigenschaften mit den von den geltenden Normen vorgeschriebenen getestet und geprüft. **Este producto** ha sido probado y ensayado en los laboratorios del fabricante, que ha comprobado la perfecta correspondencia de sus características con las contempladas por la normativa vigente.

LÁNCOS GARÁZSKAPU MOZGATÓ MOTOR

24Vdc Motor 311/GL124EBSS

CE

⚠ **FIGYELEM!** A készülék telepítése előtt olvassa el figyelmesen az alábbi utasításokat!

Telepítési példa	Oldal	2
Kapcsolási rajz	Oldal	3
Fontos megjegyzések	Oldal	4
Telepítési útmutató	Oldal	4-6
Vezérlés	Oldal	6-7
Programozási eljárás	Oldal	8
Megjelenítési mód/kijelző	Oldal	9
Távirányító	Oldal	10
Funkció módok	Oldal	10-11
Akkumulátoros működtetés	Oldal	12
Jelzések a kijelzőn	Oldal	13
Opcionális interfész SCL	Oldal	14
Műszaki adatok	Oldal	15

Safe Home Kft. Kapuautomatizálási Nagykereskedés
1151 Budapest Mélyfúró u. 3/a. Tel.: +36 1.264 2540
E-mail: safehome@safehome.eu Web: www.safehome.eu

ZVL473.02 Mod: 15-03-2013

TELEPÍTÉSI PÉLDA

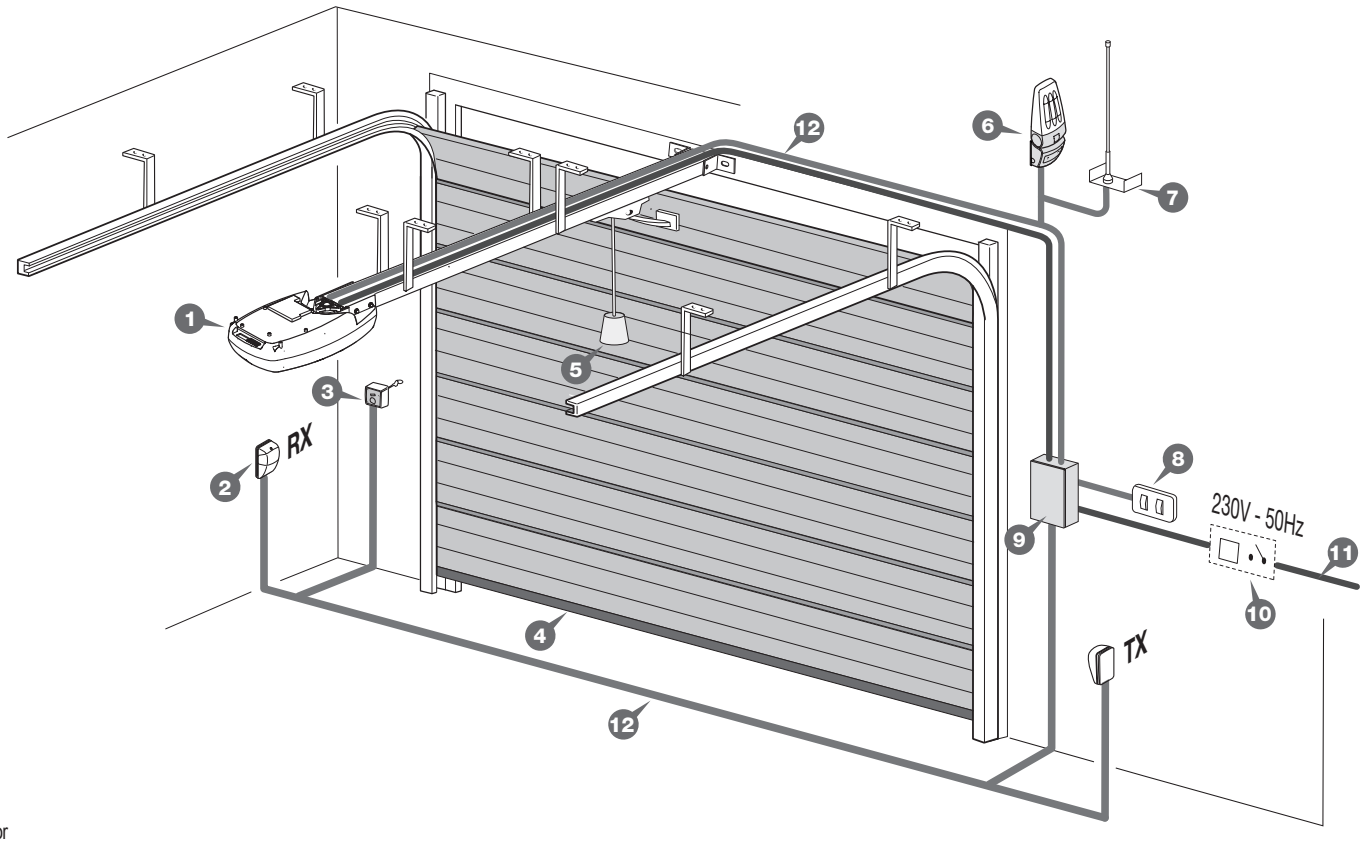

LEÍRÁS

1 Motor
2 Belső fotocellák
3 Kulcsos kapcsoló
4 Biztonsági él
5 Manuális kiengedő zsinór
6 Villogó
7 Külső antenna (RG58 koaxiális kábel 50Ω impedanciával)
8 Falra szerelt kapcsolók TB - TD
9 Söntellenállás-szekrény
10 Kismegszakító, minimum 3 mm a kapcsolatok között
11 Hálózati kábel **230 Vac**
12 Kisfeszültségű vezetékek útvonala

Figyelem! A rajz csupán tájékoztató jellegű, és munkalapként szolgál, amelyből kiválaszthatja a telepíteni kívánt Cardin elektronikus alkatrészeket. Ez a rajz tehát nem ír elő semmilyen kötelezettséget a létesítmény kivitelezésére vonatkozóan

SZEKCIONÁLT KAPU

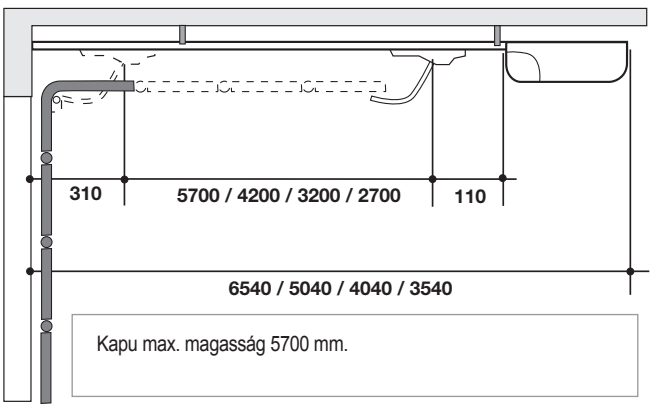

Kapu max. magasság 5700 mm.

KAPCSOLÁSI RAJZ

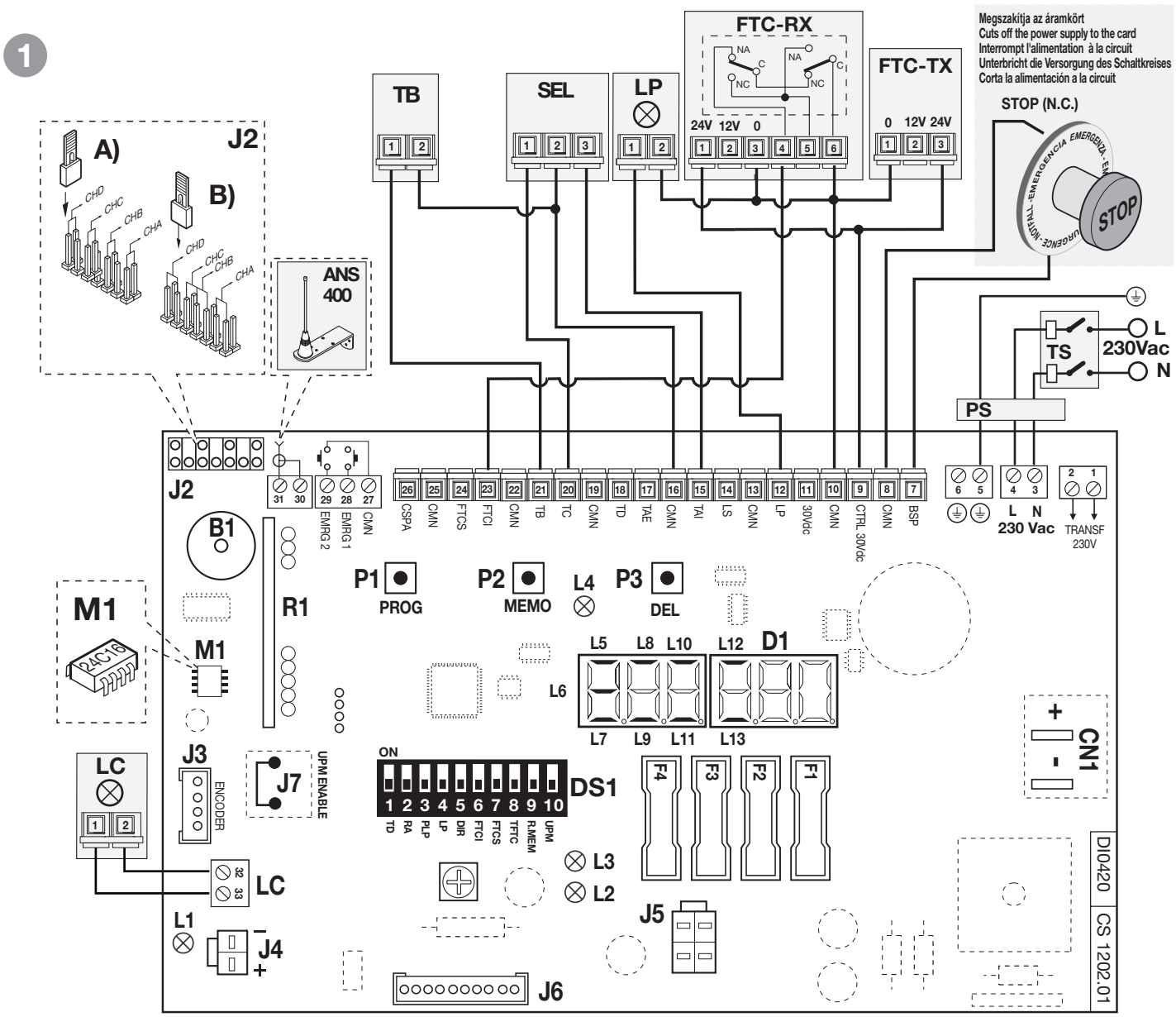

LEÍRÁS

ANS400	Külső antenna
LC	Kertvilágítás (előkábelezett)
LP	Villogó
FTC-RX	Fotocella vevő
FTC-TX	Fotocella adó
PS	Kábelszorító
SEL	Kulcsos kapcsoló
TB	Blokkoló/Stop gomb
TS	Kismegszakító, minimum 3 mm a kapcsolatok között
⏚	Táp földelés

Safe Home Kft. Kapuautomatizálási Nagykereskedés
1151 Budapest Mélyfúró u. 3/a. Tel.: +36 1.264 2540
E-mail: safehome@safehome.eu Web: www.safehome.eu

FONTOS MEGJEGYZÉSEK FONTOS MEGJEGYZÉSEK FONTOS MEGJEGYZÉSEK

OLVASSA EL A KÖVETKEZŐ MEGJEGYZÉSEKET FIGYELMESEN A TELEPÍTÉS ELŐTT, KÜLÖNÖSEN A FELKIÁLTÓJELES HÁROMSZÖGEKKEL MEGJELÖLTEKET. A LEÍRÁSOK FIGYELMEN KÍVÜL HAGYÁSA BEFOLYÁSOLHATJA A RENDSZER KORREKT MŰKÖDÉSÉT, ÉS VESZÉLYES LEHET A VÉGFELHASZNÁLÓRA.

- Ez az utasítás szakképzett "**ELEKTROMOS BERENDEZÉSEK TELEPÍTŐI**" -nek szól, akiknek be kell tartania a hatályos helyi szabályokat és előírásokat. Minden felhasznált anyagot jóvá kell hagyni, és meg kell felelnie annak a környezetnek, amelyben a berendezés található.
- Az összes karbantartási műveletet szakembereknek kell elvégezni. A tisztítási vagy karbantartási műveletek elvégzése előtt győződjön meg arról, hogy az áramellátás le van-e kapcsolva a hálózatról, és az akkumulátor ki van-e kapcsolva.
- **Figyelem**! mielőtt elmozdítaná a "**10**" -es dipet az "**OFF/KI**" helyzetből, figyelmesen olvassa el a "**működtetés biztonsági berendezések nélkül**" című részt a **11**. oldalon.
- A gyártó nem vállal felelősséget olyan helyzetek miatt, amelyek olyan telepítésből adódnak, amely nem felel meg a hatályos helyi szabályoknak és előírásoknak.
- Ezt a készüléket kizárólag arra a célra szabad használni, amelyre készült, azaz "**szekcionált garázskapuk automatizálásához**" Minden engedély nélküli módosítást helytelennek, és ezért veszélyesnek kell tekinteni.

Használat

A **GL124EBSS** automatizálási egység a következő méretekkel rendelkező szekcionált garázskapuk mozgatására alkalmas:

- maximális magasság 2,7 m, 3,0 m hosszú láncvezetővel
- maximális magasság 3,2 m, 3,5 m hosszú láncvezetővel
- maximális magasság 4,2 m, 4,5 m hosszú láncvezetővel
- maximális magasság 5,7 m 6 m hosszú láncvezetővel

FONTOS BIZTONSÁGI UTASÍTÁSOK

A telepítő felelőssége annak biztosítása, hogy a következő közbiztonsági feltételek teljesüljenek:

1) Ellenőrizze, hogy nincsenek-e veszélyes éles élek.
2) Győződjön meg arról, hogy a végfelhasználó tisztában van azzal, hogy a garázskapu mozgása területén gyermekek és / vagy háziállatok nem játszhatnak. Ha lehetséges, írja be ezt a figyelmeztető táblákba.
3) A megfelelő földelő csatlakozás alapvető fontosságú a gép elektromos biztonságának garantálása érdekében
4) Ha bármilyen kérdése van az ajtó operációs rendszerének biztonságával kapcsolatban, ne telepítse a mozgatót. Segítségért forduljon kereskedőjéhez.

AZ AUTOMATIKA MŰSZAKI LEÍRÁSA

A 311 / GL124EBSS hajtómű rádióvezérlő vevővel, akkumulátorral és enkóder által vezérelt végállással felszerelt.

- Motor tápellátása **24 Vdc**.
- A reduktor állórész öntött alumíniumból készül, és egy végtelenített orsót, valamint egy hőre lágyuló műanyagból készült helikoid koronakereket tartalmaz, ami állandóan folyékony zsírral van megkenve.
- Elektronikus vezérlés akkumulátortöltővel és beépített rádióvevővel.
- **NiMH** akkumulátor a vészhelyzeti mozgatáshoz.
- Világítás.
- A kocsi megerősített szálú ABS-ből, felszerelve a következőkkel:
  - biztonsági zárórendszer az akkumulátor tartónak;
  - hozzáférhető programozási zóna;
  - kivehető sorkapocs fedél;
  - gumikábel bilincs;
  - eszköz a programozásához és a biztosítékok eltávolításához.
- Védőburkolat és átlátszó ellenőrző panel ütésálló polikarbonátból.

A LÁNCVEZETŐ MŰSZAKI LEÍRÁSA

320 / GL124S35 Láncvezető **3,5 m.**

320 / GL124S45 láncvezető **4,5 m.**

320 / GL124S60 Láncvezető **6 m.**

- Láncvezető extrudált alumíniumból.
- Lánc hajtófej nejlonszálból.
- A fogaskerék rozsdamentes acélból.
- Átvitel lánc megfeszítéssel.
- Nejlonszálas húzó kocsi kerekekkel.
- Állítható mennyezeti szerelvény.

HASZNÁLATI UTASÍTÁSOK

Figyelem! Csak EU ügyfeleknek - **WEEE jelzés**.
Ez a szimbólum azt jelzi, hogy a termék élettartamának lejárta után el kell különíteni a többi hulladéktól, tehát a felhasználó köteles az elektronikus termékek számára kijelölt helyre szállítani, vagy visszaküldeni a gyártónak, ha tőlük egy új termékre szeretné cserélni.

A megfelelő szelektív gyűjtés, a környezetbarát kezelés és ártalmatlanítás hozzájárul a környezetre, és következésképpen az egészségre gyakorolt negatív hatások elkerüléséhez, valamint az anyagok újrahasznosításának elősegítéséhez. A termék nem megfelelő helyre való kidobása büntetendő, és az egyes tagországok törvényeinek és szabályainak megfelelő büntetést von maga után.

A nyitó / záró manöver során ellenőrizze a megfelelő működést, és veszély esetén aktiválja a vészleállító gombot. A készüléket nem szabad sötétben működtetni, ezért ellenőrizze, hogy az éjszakai lámpák megfelelően működnek-e. A készülék vészhelyzet esetén manuálisan kioldható (lásd a kézi működtetést a 16. oldalon). Rendszeresen ellenőrizze a mozgó alkatrészek kopását, zsírozza ha szükséges, olyan kenőanyagokkal, amelyek súrlódási szintjüket változatlanul megtartják, és alkalmasak **-20 ° C és + 70 ° C** közötti hőmérsékletre. Rendszeresen ellenőrizze az összes biztonsági eszköz (fotocellák stb.) megfelelő működését. Az esetleges javítási munkákat szakembereknek kell elvégeznie eredeti pótalkatrészek felhasználásával. A készülék nem alkalmas folyamatos üzemeltetésre, a munkahányadot lásd a műszaki adatoknál a 15. oldalon.

TELEPÍTÉSI ÚTMUTATÓ

A minimálisan felszerelhető vezérlő a **SZEKVENCIÁLIS-STOP**, ezt a kezelőszerveket **1,5** és **1,8** m közötti magasságban kell elhelyezni olyan helyre, ahová gyermekek nem férhetnek hozzá. Figyelmeztető táblákat kell elhelyezni a vezérlők közelében, amelyek jelzik azokat a pontokat, ahol fennáll a baleset veszélye.

Fontos: A rendszer telepítésének megkezdése előtt ellenőrizze, hogy az automatizálandó szerkezet jó állapotban van-e, és megfelel-e a hatályos helyi szabványoknak és előírásoknak.

Ennek érdekében győződjön meg arról, hogy a garázskapu kellően merev (ha szükséges, erősítse meg a szerkezetet), és ellenőrizze, hogy a kapu vezetősínjei szabadon csúsznak-e (javasoljuk, hogy kenje meg az összes mozgó alkatrészt).

Ellenőrizze, hogy a minimális távolság a nyitott kapu és a plafon között nem kevesebb **60 mm-nél** (2. ábra).

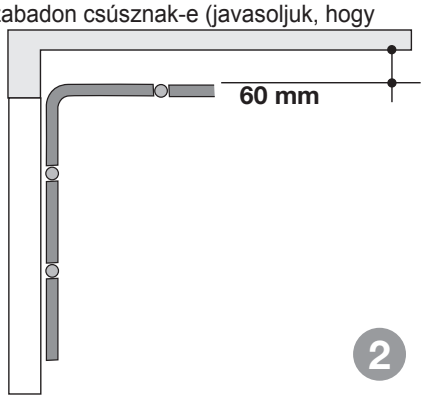

2

Fontos! Az alumínium kocsivezető sín komplett, kész a gyors beszerelésre az automatikában.
Különböző hosszúságban kapható a beszerelés típusától (az automatizálandó kapu típusától) függően.
A kocsivezető a láncátvitel elvén alapul, és finomhangoló sebességszabályzóval van felszerelve, hogy lehetővé tegye a pontos helyzet beállítását (megfelelő láncfeszültséget biztosítva a láncnak). A láncot általában kissé lazán szállítják.
Vigyázat! A láncvezetőt 10 és 20 mm között kell elhelyezni a kapu felső széle felett.

Ez a helyzet garantálja az optimális működést, és biztosítja, hogy a garázskapu normál üzem közben ne akadjon a láncvezetőre (3. ábra).

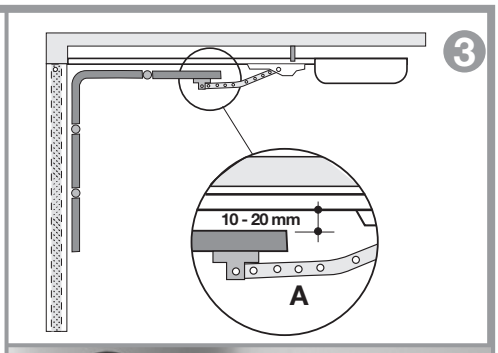

A láncvezető előkészítése és összeszerelése.

- Lazítsa meg kissé a láncot az anya elforgatásával egy kulccsal (4. ábra).
- Szerelje fel a fúrt vezetőtámaszokat, és helyezze őket megfelelően a vezetőre szerelt csúszófogakra (5. ábra).

- Tegye fel a "**H**" vezetőrögzítő elülső konzolokat a hozzájuk tartozó rögzítőlemezekkel együtt (az alumínium vezetőben lévő résbe helyezve) a mellékelt csavarokkal (6. ábra).
- Rögzítse a kioldózsinórt a kocsi akasztó / lecsatoló eleméhez.
- Jelölje meg a kapu szélességének pontos közepét, és rajzoljon egy merőleges vonalat a mennyezetre, hogy megkönnyítse az alumínium vezető elhelyezését (6. ábra).
- Az alumínium vezetőt merőlegesen kell felszerelni az ajtóra ("**G**" vízmértékkel mérve) és párhuzamosan a mennyezettel (6. ábra).
- Illessze az alumíniumvezető "**H**" elülső tartóit a kapu felső keresztdarabjához M6 csavarokkal vagy 6,3 x 19 önmetsző csavarokkal (6. ábra).
- Jelölje meg a mennyezeten a hátsó fúrt vezetőtámaszok rögzítési pontjait (és ha vannak, középső támaszokat) a mennyezeten, ügyelve arra, hogy a korábban merőleges vonalra utaljon. Fúrja át a furatokat egy Ø10 mm-es fúróval a tiplik számára (6. ábra).
- A fúrt vezetőt merőlegesen rögzítse a mennyezetre az M6 csavarokkal.
  Csavarja ki az elülső vezető rögzítőcsavarjait.
- Enyhén húzva engedje el a kocsit, és csúsztassa végig a vezetőn, amíg el nem éri az elülső részt a kapu közelében.

Rögzítés a szekcionált kapuhoz (6. ábra)

- Rögzítse az "**M**" vezetőtartót a kapu felső részéhez a középvonalon 6 önmetsző 4,9 x 19 csavarral vagy szegecsekkel.
- Illessze az "**N**" ívelt kart az "**M**" láncvezető tartóhoz és a "**P**" kocsihoz a mellékelt "**Q**" csapok és ütközőgyűrűk segítségével.
- A kocsi maximális menetének kihasználásához lehet, hogy meg kell rövidíteni az ívelt "**N**" kart (a beállító furatok segítségével), és mozgatni kell a láncvezető kezdőpontját.

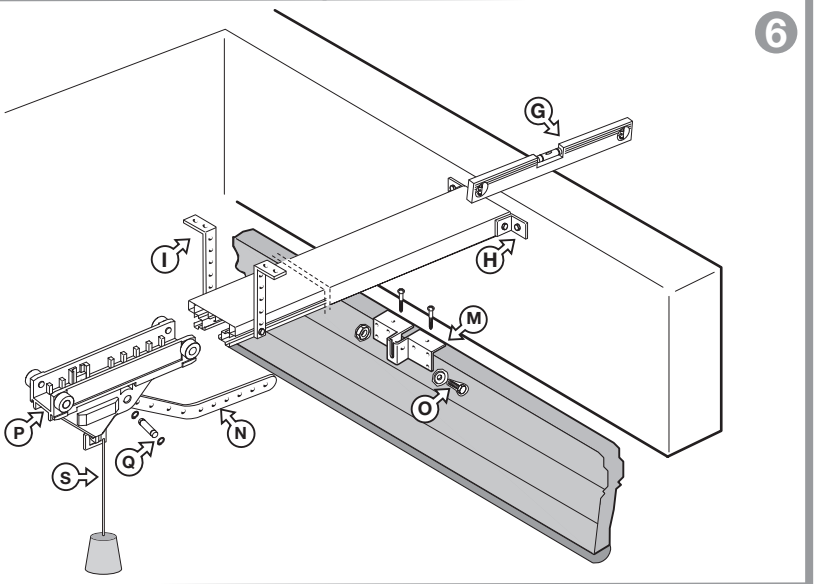

Kézi mozgatás
A motor önzáró, és garantálja, hogy a kapu zárva legyen. A kapu kinyitásához (áramszünet idején) az alábbiak szerint járjon el:

- Húzza a zsinórt az ajtó felé a 7. ábrán látható módon. A motor fogaskerekei szabaddá válnak, és az ajtó kézzel mozgatható.

Figyelem: Ne használja a zsinórt az ajtó mozgatásához! Mindig használja a kapu saját kilincsét.

- A fogaskerekek blokkolásához húzza meg a kábelt az ellenkező irányba, a 8. ábra szerint, majd zárja be a kaput. A kioldó mechanizmus automatikusan visszaáll eredeti állapotába.

A meghajtó egység felhelyezése a láncvezetőre.

Megjegyzés: A meghajtó vezető felszerelése előtt javasoljuk, hogy állítsa be az összes dip-kapcsolót a vezérlésen (9. ábra).

- Távolítsa el az átlátszó védőburkolatot úgy, hogy akassza ki, majd forgassa el (11. ábra). Távolítsa el a sorkapocs csatlakozó fedelét (12. ábra).
- Vigye a meghajtó egységet a láncvezető felé (egy vonalba helyezze a vonótengelyt a láncvezető fejjel), majd kissé forgatva helyezze be (13-14. ábra), amíg a meghajtó egység és a láncvezetőfej össze nem illik.
- Helyezze be a meghajtó egységet a vezetőbe, és rögzítse a mellékelt három rögzítőcsavarral és alátéttel (15. ábra).
- Finomhangolással ellenőrizze, hogy a lánc feszessége megfelelő-e (16. ábra).

Megjegyzés: Ha el kell távolítania a meghajtó egységet, mindenképpen lazítsa meg először a láncot.

- Csatlakoztassa a készüléket a mellékelt gumikábel bilincsekkel (lásd az elektromos csatlakozást).

9

10

11

12

13

14

15

16

ELEKTRONIKUS VEZÉRLÉS

Elektronikus vezérlés egyenáramú motorhoz beépített rádióvevő kártyával, amely 300 felhasználói kód memorizálását teszi lehetővé (lásd: "Távirányító", 10. oldal).

Az "ugrókód" típusú dekóder **433,92 MHz**-es sorozatú adókat használ. A menetsebesség elektronikus úton van szabályozva, lassan indul, majd növekszik a sebesség; a sebesség csökken, amint közeledik a haladási határhoz, hogy lehetővé tegye a szabályozott sima megállást.

A programozás egyetlen gomb segítségével történik, és lehetővé teszi az áramérzékelő és a kapu menet távolságának beállítását. A logika enkóder által vezérelt pozícionálást hajt végre.

Az ütközésgátló / surlódásgátló érzékelő beavatkozása rövid menetirány-megfordulást (**8 cm**) okoz, majd blokkolja a kaput.

- A készülék telepítése után, és a vezérlés bekapcsolása előtt engedje ki a kocsit (kézi működtetés), és mozgassa kézzel, ellenőrizve, hogy zökkenőmentesen mozog-e és nincs-e szokatlan ellenállási pontja.
- A vezérelt terhelés kimenet (9. csatlakozás) célja az akkumulátor energiafogyasztásának csökkentése áramszünetek esetén; fotocellákat és egyéb biztonsági berendezéseket kell csatlakoztatni ehhez a kimenethez.
- Parancs fogadásakor (rádión vagy vezetéken keresztül) az elektronikai vezérlés a feszültséget a **CTRL 24 Vdc** kimenetére irányítja. Ezután értékeli a biztonsági berendezések állapotát, és ha nyugalmi állapotban vannak, aktiválja a motort.
- Az eszközök csatlakoztatása a vezérelt kimeneti kontaktushoz lehetővé teszi az autoteszt funkció végrehajtását (a DIP 8 használatával engedélyezve), és ellenőrizheti, hogy a biztonsági berendezések megfelelően működnek-e.

- Az elektromos áramérzékelő jelenléte nem mentesít a hatályos biztonsági előírások által előírt fotocellák és egyéb biztonsági berendezések telepítésének kötelezettségétől.

- A készülék csatlakoztatása előtt ellenőrizze, hogy az adattáblán megadott feszültség és frekvencia megegyezik-e a hálózati feszültséggel és frekvenciával.
- Egy minden pólust megszakító kapcsolót- ahol min. 3 mm-es távolság van az érintkezők között- kell felszerelni a készülék és a hálózati tápegység között.
- Ne használjon kábeleket alumínium vezetőkkel; ne forrassza a kábelek végeit, amelyeket be kell illeszteni a kötőoszlopokba; használjon **T min 85 ° C** jelöléssel ellátott, - és légköri anyagoknak ellenálló kábeleket.
- A bekötő vezetékeket úgy kell elhelyezni, hogy mind a vezeték, mind a szigetelő hüvely szorosan rögzüljön (elegendő egy műanyag bilincs).

ELEKTROMOS CSATLAKOZÁS 230 Vac

- Csatlakoztassa a vezérlő és a biztonsági eszköz vezetékeit.
- Vezesse a **230 V**-os hálózati tápfeszültséget a "**TS**" kioldókapcsolón keresztül és a kábelbilincset a "**PS**" a sorkapcshoz:
  - kösse a semlegest (N) a csatlakozóhoz
  - kösse a földet a csatlakozóhoz
  - kösse a fázist (L) a csatlakozóhoz

N
⏚
L

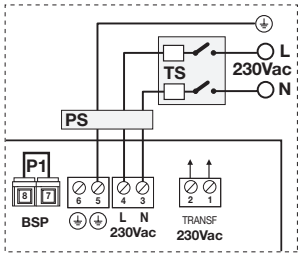

Figyelem! győződjön meg arról, hogy a "**P1**" érintkező (**BSP**) egy normálisan zárt (NC) érintkezőhöz csatlakozik (**Vmax = 30 Vdc, Imax = 3A**); különben a "**7-8**" kötőoszlopokat át kell hidalni.

AZ ALAPLAP ELEKTROMOS CSATLAKOZÁSAI

1-2 **230 V** kimenet a toroid transzformátorhoz
3-4 Vezérlés tápegység **230 Vac**
5-6 Vezérlés földelő csatlakozás
7-8 **BSP** passzív biztonsági bemenet (N.C.) Ha ez az érintkező nyitva van, a vezérlők áramellátása megszakad. Helyezzen be egy normálisan zárt érintkezőt, amely képes elviselni a **30 Vdc 3A** terhelést. Ezt a biztonsági eszközt a normál aktív biztonsági berendezések mellett kell felszerelni (**Vigyázat**! Ez a bemenet nem csatlakoztatható sorosan az **FTCI**-hez és az **FTCS**-hez, mivel nem ugyanaz a közös). A hatályos helyi előírásoknak megfelelően sorba is csatlakoztatható vészhelyzeti eszközhöz.
9 Vezérelt kimenet**, 24 Vdc** külső terhelések táplálása [1]
10 **CMN** közös minden bemenethez és kimenethez
11 Kimenet, állandó külső terhelések táplálása **24 Vdc**[1]
12 **LP 24 Vdc 25 W** kimenet figyelmeztető lámpákhoz, szakaszos aktiválás (50%). **12.5 W** folvamatos aktiválás
13 **CMN** közös minden bemenethez és kimenethez
14 **LS** jelzőfény/villogó kimenete **24 Vdc, 3 W**
15 **TAI** (NO kontaktus) belső nyitógomb bemenet
16 **CMN** közös minden bemenethez és kimenethez
17 **TAE** (NO kontaktus) bemenet:
- engedélyezett jelzőlámpa jelekkel: külső nyitógomb;
- letiltott jelzőlámpákkal: korlátozott nyitógomb (kb. **2,5 m**-re nyitja ki a kaput)

18 **TD** (NO kontaktus) szekvenciális parancsgomb bevitel
19 **CMN** közös minden bemenethez és kimenethez
20 **TC** (NO kontaktus) zárógomb bemenet
21 **TB** (NC kontaktus) stop gomb bemenet (Ennek a kontaktusnak a nyitása megszakítja a ciklust, amíg új mozgásparancsot nem adnak meg)
22 **CMN** közös minden bemenethez és kimenethez
23 **FTCI** (NC kontaktus) Biztonsági és vezérlő eszközök a bemeneten (a fotocellák megfordítják a haladási irányt, ha akadályt észlelnek). Az érintkező nyitása a mozgásirány megfordulását váltja ki a zárás során a biztonsági eszköz beavatkozása miatt.
24 **FTCS** (NC kontaktus) Biztonsági és vezérlő eszközök a bemeneten, (megállítja a fotocellákat). Az érintkező nyitása blokkol minden mozgást, amíg az akadályt el nem távolítják és a szünetidő le nem telik, a biztonsági berendezés bekapcsolása miatt. A kapu ezután tovább mozog zárási irányban (csak ha az automatikus visszazárás engedélyezve van) .
CSP (NC kontaktus) Biztonsági ütköző bemenet (csak **dip 7 "ON/BE"** állással). Ennek az érintkezőnek a kinyitása **8 cm**-es menetirány-inverziót és **3 perces** szünetet vált ki, ami után a motor **10 mp**. elővillogás után tovább mozog az eredeti irányba. Ha egy biztonsági eszköz zárás során **40 cm**-nél közelebbről aktiválódik, akkor a menetirány megfordulása **40 cm** lesz.
25 **CMN** közös minden bemenethez és kimenethez
26 **CSPA** analóg biztonsági él bemenet **8,2 kΩ**
27 **CMN** közös minden vészhelyzet gombnál
28 **EMRG 1** (NO kontaktus) vész manőver bemenet 1
29 **EMRG 2** (NO kontaktus) vész manőver bemenet 2
30 Külső vezető a rádióvevő antennához.
31 Belső vezető a rádióvevő antennához (ha külső antennát helyeztek el, használjon **50Ω** impedanciájú **RG58** típusú koaxiális kábelt).
32-33 **LC** Kertvilágítás kimenet **24 Vdc 15 W**.

Jegyzet[1] A 2 külső eszköz kimenete nem haladhatja meg a **10 W-ot.**

MINDEN HASZNÁLATLAN NC KAPCSOLATOT ÁT KELL HIDALNI, és következésképpen a biztonsági eszköz tesztjét is ki kell kapcsolni (**TFTC - DIP 8**). Ha aktiválni szeretné az **FTCI** tesztet, akkor a fotocella adó- és vevőrészét is össze kell kötni a „**CTRL 24 Vdc**" jelzésû csatlakozóval. Ha a teszt aktív, egy másodperc késleltetés lesz a parancs továbbítása és a kapu mozgása között.

Kapcsolja rá a tápfeszültséget, és ellenőrizze, hogy a jelző LED-ek a következő állapotban vannak-e (ha a kijelző ki van kapcsolva, nyomja meg a "**PROG**" gombot a biztonsági eszközök állapotának megjelenítéséhez:

- **L1**	Rossz akkumulátor csatlakozás	**OFF** [2]
- **L2**	Bekapcsolva	**ON**
- **L3**	Akkumulátor töltés	**OFF** [3]
- **L3**	Adókód programozása	**OFF**
- **L5**	"**TB**" blokkoló gomb	**ON** [4]
- **L6**	Fotocellák invertálása "**FTCI**"	**ON** [4]
- **L7**	"**FTCS**" fotocella vagy a "**CSP**" biztonsági él stop	**ON** [4]
- **L8**	**"CSPA"** biztonsági él **8,2 KΩ**	**ON** [4]
- **L9**	"**CSPF**" az opcionális "**SCL**" kártyáról	**ON** [4]
- **L10**	Belső nyitógomb "**TAI**"	**OFF**
- **L11**	"**TC**" zárógomb	**OFF**
- **L12**	Külső nyitógomb "**TAE**"	**OFF**
- **L13**	"**TD / CH1**" dinamikus gomb	**OFF**

Megjegyzés [2]**:** Ha ez a LED világít, azonnal húzza ki az akkumulátort, és vegye fel a kapcsolatot az értékesítés utáni szervizzel.
Megjegyzés [3]**:** Ez a LED akkor világít, amikor az akkumulátor töltés alatt van.
Megjegyzés [4]**:** A LED-ek világítanak, ha a relatív biztonsági eszközök nincsenek aktiválva. Ellenőrizze, hogy a biztonsági berendezések aktiválása kikapcsolja-e a megfelelő LED-eket.
Ha nem világít a bekapcsolva "L2" LED, ellenőrizze a biztosítékok állapotát és a tápkábel csatlakozását a 3,4-es kötőpontokon.
Ha egy vagy több biztonsági LED nem világít, ellenőrizze a relatív biztonsági eszközök érintkezőit, és ellenőrizze, hogy a nem használt biztonsági eszközök érintkezői át vannak-e hidalva.

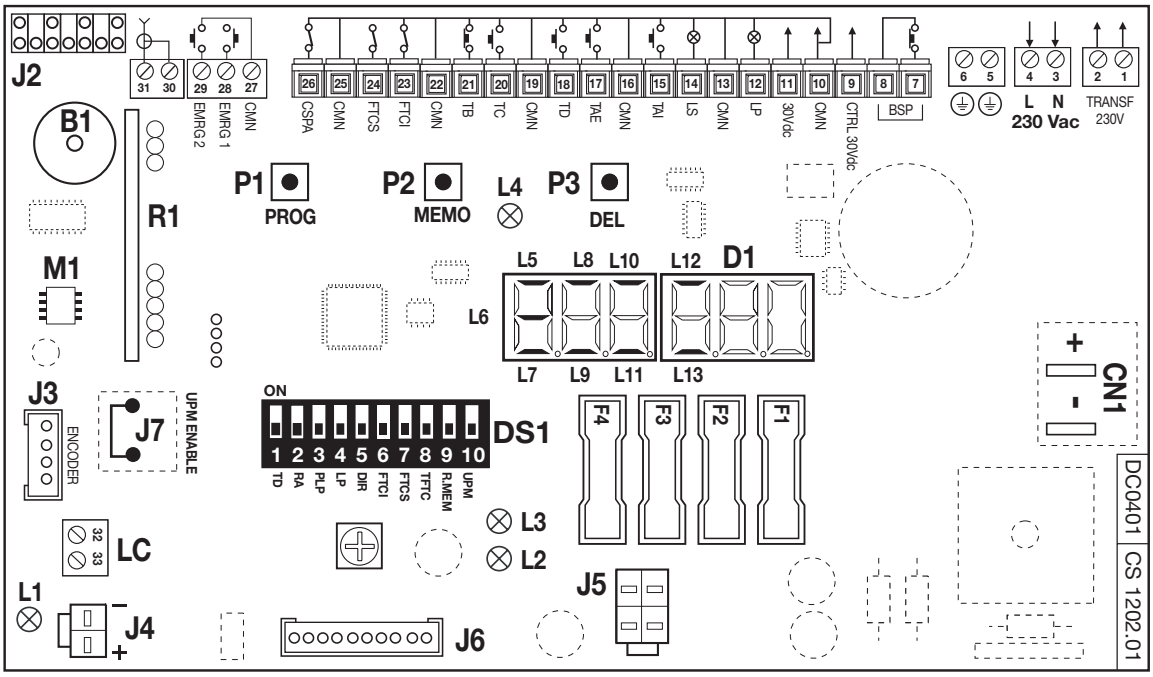

B1 „Rádión keresztül" mód hangjelzés
CN1 Motor Faston csatlakozás
D1 Hat szegmensű LED kijelző
DS1 Kiválasztó dip-kapcsoló
F1 **4A** késes biztosíték [5] (**24 V** áramkör védelem akkumulátor üzemben)
F2 **15A** késes biztosíték [5] (motorvédelem az akkumulátor működés alatt)
F3 **4A** késes biztosíték [5] (**24 V-**os transzformátor tápellátás-védelem)
F4 **15A** késes biztosíték [5] (motor védelem a transzformátorról)
J3 Enkóder csatlakozó
J6 Opcionális "**SCL**" parancskártya kapcsolat
J7 Híd "**UPM ENABLE/AKTIVÁL**"
M1 Adókód memória modul
P1 Programozás gomb (**PROG**)
P2 Adókód megjegyzési gomb (**MEMO**)
P3 Adókód törlési gomb (**DEL**)
R1 Rádiófrekvenciás modul, **433 MHz az S449** adókhoz

Jegyzet [5]**: Ezek gépjárműbe való késes biztosítékok, (max. feszültség 58 V).**

PROGRAMOZÁSI ELJÁRÁS (A vezérlés és az áramérzékelő beállítása)

FIGYELEM! FIGYELEM! FIGYELEM!

- A nyitó és záró ütközők telepítése feltétlenül kötelező.
- Győződjön meg arról, hogy a biztonsági berendezések nyugalomban vannak, és a vezérlés hálózati áramot kap, különben nem léphet be a programozásba.
- Ha normál működés közben megváltoztatja a dip beállításait, akkor ezeket memorizálnia kell. Ha a kijelző ki van kapcsolva, nyomja meg egyszer a "**PROG**" gombot. A kijelzőn megjelenik a "**diP**" szimbólum, ami megerősíti a helyes memorizálást.
- A programozás megkezdése előtt ellenőrizze, hogy a lánc rögzítve van-e a kocsin.

DS1 dip-kapcsoló beállítások

TD / CH1 (DIP 1) szekvenciális parancs

Dip 1 "ON/BE" = Szekvenciális "nyit-zár" parancs
1 2 3 4 5 6 7 8 9 10. Menetirány-inverzió csak zárás közben.
Dip 1 "OFF/KI" = Szekvenciális parancs "nyit-blokk-zár-blokk"
Megjegyzés: a parancs korlátozható csak a nyitási funkcióra, ha a munkaidőt **DIP1 = DIP2 = ON/BE** értékre programozza.
A funkció eltávolításához programozza át a rendszert a DIP 1 vagy DIP 2 kapcsoló"OFF/KI" helyzetbe állításával.

Automatikus visszazárás (DIP 2)

Dip 2 "ON/BE"= Automatikus visszazárás engedélyezve
Dip 2 "OFF/KI" = Automatikus visszazárás le van tiltva

Elővillogás (DIP 3)

Dip 3 "ON/BE" = Elővillogás aktiválva
Dip 3 "OFF/KI" = Elővillogás letiltva

Figyelmeztető lámpa/villogó (DIP 4)

Dip 4 "ON/BE" = Villogó fény
Dip 4 "OFF/KI" = Folyamatos fény

Motor mozgási iránya (DIP 5)

Dip 5 "ON/BE" = Fordított mozgás*
Dip 5 "OFF/KI" = Normál mozgás *
Toló garázskapukhoz.

FTCI mód (DIP 6)

Dip 6 "ON/BE" = **FTCI** blokkoláskor is aktív
Ha a fotocella riaszt és a kapu blokkolva van, nem fogad el mozgásparancsot (még nyitási parancsot sem).
Dip 6 "OFF/KI" = **FTCI** csak zárás közben aktív
Mindkét esetben az **FTCI** biztonsági eszköz aktiválása záráskor a menetirány megfordulását okozza.

FTCS bemenet kezelés (DIP 7)

Dip 7 "ON/BE" = Biztonsági él kezelése (**CSP**)
Dip 7 "OFF/KI" = Fotocella stop kezelése
A helyes működés érdekében állítsa be a dip-kapcsolót az **FTCS** bemenethez csatlakoztatott biztonsági eszköznek megfelelően. Ha ezt a bemenetet nem használják, akkor át kell hidalni, és a dip-et **"OFF/KI"** helyzetbe kell kapcsolni.

Fotocella teszt (DIP 8)

Dip 8 "ON/BE"=Fotocella teszt aktív**
Dip 8 "OFF/KI" = Fotocella teszt inaktív
Ha engedélyezi a biztonsági eszköz tesztjét, akkor az adót és a vevőt is csatlakoztatnia kell az ellenőrzött terhelés csatlakozójához (**CTRL 24 Vdc**). Amikor a teszt aktív, egy másodperc telik el a parancs vétele és végrehajtása között.
** Ha az **FTCS** bemenetet a biztonsági él funkcióra állította, akkor nem megy át a teszten. Ha a stop fotocella funkcióra van állítva, akkor az invertáló fotocellákkal egy időben lesz tesztelve.

Tárolási kódok beállítása rádió funkcióval (DIP 9)

Dip 9 "ON/BE" = Kódok tárolása rádión engedélyezve
Dip 9 "OFF/KI" = Kódok tárolása rádión letiltva

Kényszerített kézi manőver funkció (DIP 10)

Dip 10 "ON/BE" = Ha az **UPM** engedélyező "**J7**" nincs áthidalva, akkor engedélyezve van az **FTCI, FTCS, CSPA, CSPF** biztonsági eszközök nélküli kézi manőverezési mód.
Dip 10 "OFF/KI" = Visszaállítja a normál üzemmódot (aktív biztonsági eszközök)

- **Figyelem**! mielőtt a "**10**" -es dip-et elmozdítaná az "OFF/KI" helyzetből, olvassa el figyelmesen a "manőverezés biztonsági berendezések nélkül" című részt a 11. oldalon.

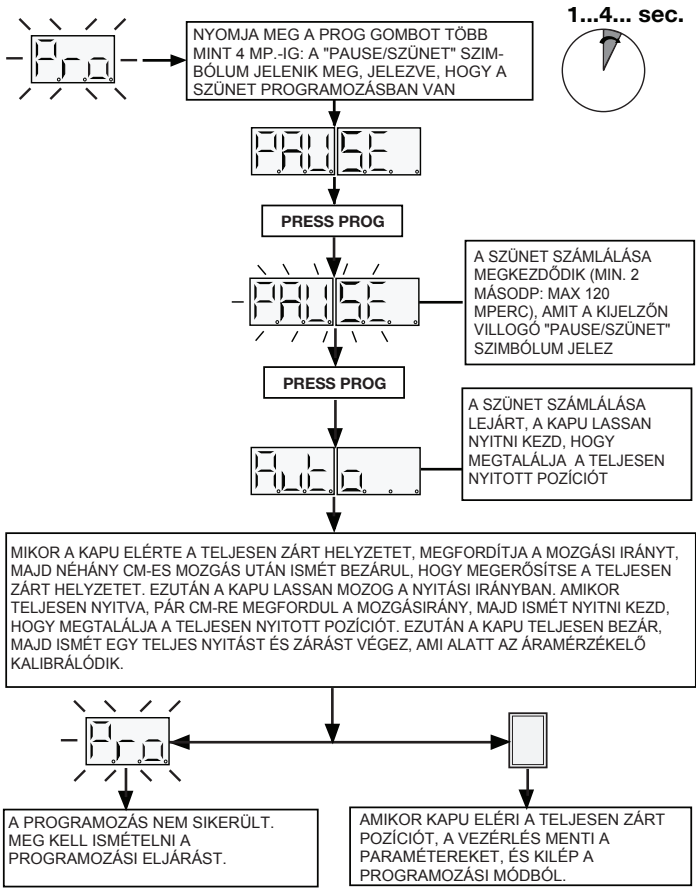

TOLÓ 1. FUNKCIÓ

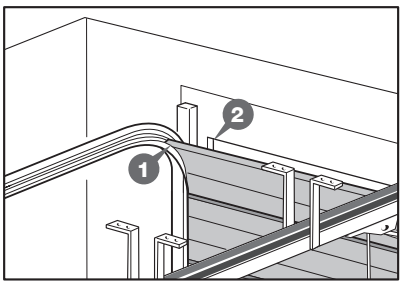

Az „**1**" szekcionált kapu felső paneljének szoros illesztése a „**2**" garázskapu rögzített szerkezetéhez (csak akkor, ha nagyobb erővel szükséges megnyomni a gumitömítést). Végezze el a következő eljárást mielőtt beállítaná a menetidőt:

1. Zárt szekcionált ajtó mellett nyomja meg és tartsa lenyomva a PROG gombot kb. 20 másodpercig.
2. Körülbelül 4 másodperc múlva a „**PAUSE/SZÜNET**" felirat jelenik meg a kijelzőn: tartsa lenyomva a gombot.
3. Körülbelül 20 másodperc múlva a „**PUSH/NYOM 1"** jelenik meg a kijelzőn, jelezve, hogy a funkció aktiválva van.
4. Engedje el a **PROG** gombot, és kövesse a programozási eljárást.

MEGJEGYZÉS: a funkció kikapcsolásához csak ismételje meg a fenti eljárást: a kijelzőn megjelenik a „**PUSH 0**" felirat; minden alkalommal, amikor megismétli a műveletet, a „**PUSH 0**" és a „**PUSH 1"** felváltva jelenik meg a kijelzőn.
FIGYELEM! A beállítás minden módosításakor át kell programozni a menetidő távolságokat.

A funkció csak ott használható, ahol feltétlenül szükséges.

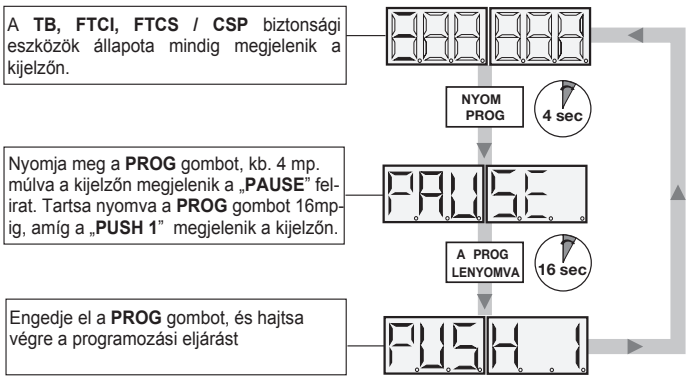

KIJELZŐ MÓD

A **PROG** gombbal egymás után elérheti a következő funkciókat:

- a dip-kapcsolók állapotának megjegyzése;
- a parancs és biztonsági eszközök állapotának megjelenítése;
- a manőverek számának megjelenítése;
- hozzáférés a "**teszt**" módhoz;
- az érzékelő aktuális érzékenységi szintjének beállítása;
- a jelzőlámpa funkciók engedélyezése (**SCL** kártya);
- a speciális biztonsági él (**SCL** kártya) engedélyezése;
- az analóg biztonsági él engedélyezése **8,2 kΩ**;
- a zárás engedélyezése manuális üzemmódban.

⚠ Ha nem tud módosítani egy beállítást, az azt jelenti, hogy egy másik, nagyobb prioritású funkció akadályozza azt.

ÚJRAPOZÍCIONÁLÁS

Ez egy vezérlés reset vagy egy enkóder hiba után kerül végrehajtásra, mert a helyzetszabályozás elvész. Külső jel nem lesz adva, de a szimbólum villogni kezd a kijelzőn.
Az újrapozícionálás elvégzéséhez küldhet egy (**TA, TC** vagy **TD**) parancsot a vezérlésnek, és ezzel a kapu lassan a teljesen zárt helyzetbe kerül (kétszer, mint a programozási eljárásnál), hogy megtalálja a helyes pozíciót. Ekkor a vezérlés normálisan fog működni.

Az újrapozícionálás során semmilyen parancs nincs elfogadva, de a biztonsági eszközök aktiválódnak, és blokkolnak minden mozgást, ha riasztanak.

ÁRAMÉRZÉKELŐ

A vezérlés ellenőrzi a motor elektromos bemenetét, észlelve az esetleges erőfeszítések növekedését a normál működési határértékek felett, és kiegészítő biztonsági eszközként jár el. Amikor az érzékelő beavatkozik, a kapu mozgása **8** cm-re automatikusan megfordul, mind a zárás, mind a nyitás irányában, majd **3** percig megáll az akadály eltávolításához, majd a **10** másodperces elővillogás lejárta után tovább mozog az eredeti irányba. A biztonsági berendezés aktiválása a zárás utolsó **40** cm-es szakaszán a kapu **40** cm-es visszanyitását fogja okozni.

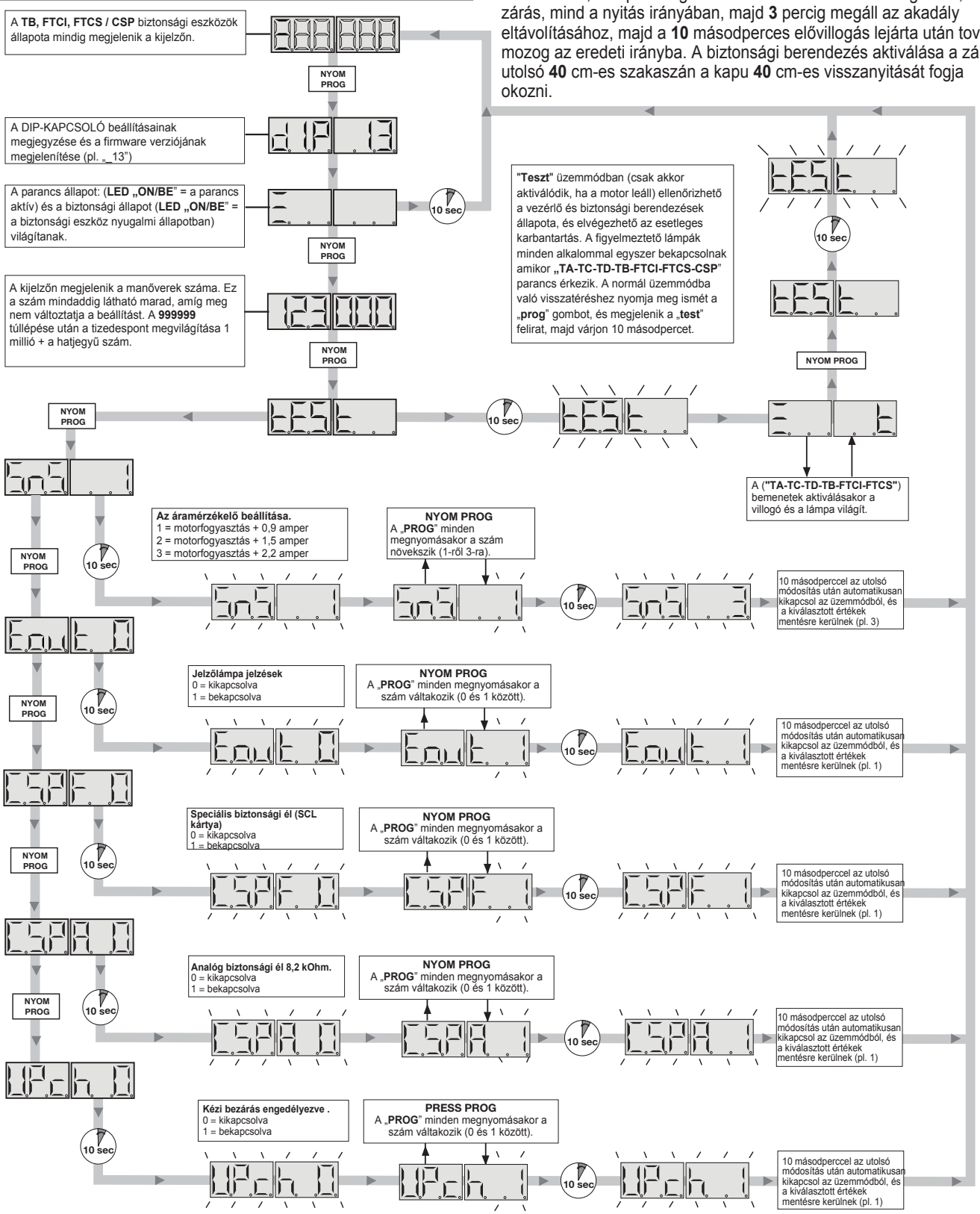

TÁVIRÁNYÍTÓ (1. ábra, 3. oldal)

A rendszer távvezérelhető rádióvezérlő eszközzel. Minden csatornán legfeljebb 2 funkció állítható be:

- 1. funkció: "**TD**" szekvenciális parancs
- 2. funkció: "**TB**" blokkoló gomb

Az **A-B-C-D** csatornák egyik funkciójának beállításához használja a "**J2**" jumpereket.

- az "**A**" pozícióban kiválaszthatja az **1**, **TD** funkciót;
- a "**B**" pozícióban kiválaszthatja a **2**, **TB**-funkciót.

A szekvenciális parancs beállítható (dip "**1**") "nyit-blokk-zár-blokk" vagy "nyit-zár" működésként.

Memóriamodul (M1)
Ez kivehető, nem felejtő **EEPROM** típusú memóriával van ellátva, tartalmazza az adó kódokat, és lehetővé teszi akár **300** kód megjegyzését.
A programozott kódok a modulban áramszünet alatt is megmaradnak.

Megjegyzés: Az első adó memorizálása előtt ne felejtse el törölni a teljes memóriatartalmat.
Ha meghibásodás miatt ki kell cserélni az elektronikus kártyát, a modul kihúzható és behelyezhető az új kártyába. Ellenőrizze, hogy a modul megfelelően van-e behelyezve, amint az az 1. ábrán látható.

"L4" jelző LED-ek (1. ábra):

Gyorsan villog:	egyetlen kódot töröl
Lassan villog:	egyetlen kódot memorizál
Állandóan világít:	megtelt a memória.

AZ ADÓKÓD KEZELÉSE

Csatorna memorizálása (1. ábra)

1. Tartsa nyomva a "**P2**" **MEMO** gombot: Az "**L4**" LED lassan villog.
2. Ezzel egyidejűleg aktiválja a memorizálandó adót.
3. Tartsa lenyomva a "**P2**" **MEMO** gombot, amíg az "**L4**" LED ismét villogni kezd.
4. Engedje el a "**P2" MEMO** gombot: A LED továbbra is villog.
5. Ismét aktiválja az adót (ugyanaz az adó, ugyanaz a csatorna; ha a csatorna más vagy más az adó, akkor a memorizálási kísérlet sikertelenül megszakad).
6. A memorizálás vége: Az "**L4**" LED 2 másodpercig világít, ami azt jelzi, hogy az adó helyesen lett memorizálva.

Megjegyzés: A memóriában már tárolt kódot nem lehet újra memorizálni: ha ezt megpróbálja, akkor a LED kialszik, amikor aktiválja az adót (2. pont).
Csak a "**P2" MEMO** gomb elengedése után folytathatja a memorizálást.
Ha az adó első aktiválása után tizenöt másodpercnél hosszabb ideig várakozik anélkül, hogy másodszor aktiválná az adót, a memorizálási kísérlet sikertelenül megszakad.

Egy csatorna törlése (1. ábra)

1. Tartsa nyomva a **"P3" DEL** gombot: az "**L4**" LED gyorsan villogni kezd.
2. Aktiválja a törölni kívánt adó csatornát.
3. A LED 2 másodpercig világít, jelezve, hogy az adó csatornája törlésre került.

Megjegyzés: Ha a törölni kívánt kód nincs a memóriában, a LED nem villog; csak a "**P3**" gomb elengedése után folytathatja a törlési eljárást.
Mind a memorizálás, mind a törlés esetén, ha a gombot az adó aktiválása előtt elengedi, az eljárás megszakad.

Összes felhasználói kód törlése a memóriából (1. ábra)

1. Tartsa nyomva mindkét gombot (**"P2 + P3"**) négy másodpercnél tovább.
2. Az "**L4**" LED folyamatosan világít a törlési idő alatt (kb. **8 másodperc).**
3. Az "**L4**" LED kialszik, amikor a törlési eljárás véget ért.

Megjegyzés: Ha a memória majdnem megtelt, a felhasználói kód kereséséhez szükséges idő akár 1 másodpercig is eltarthat a parancs fogadásától számítva. Ha az "**L4**" led világít, akkor a memória teljesen meg van telve. Egy új adó tárolásához először törölnie kell egy kódot a memóriából.

További csatornák memorizálása rádión keresztül

- A memória csak akkor aktiválható rádióval (a vevőtartály kinyitása nélkül), ha a **DIP 9 ON**/**BE** állásban van.

1. Ellenőrizze, hogy a **DIP 9** be van-e kapcsolva.
2. Olyan adó segítségével, amelynek legalább egy "**A, B, C vagy D**" csatornagombja már memorizálva lett a vevőn, nyomja meg az adó gombját a jobb ábra szerint.

Megjegyzés: A csatorna gomb megnyomásakor a hatótávolságon belüli összes vevőt (amelyikben az adó legalább egyik csatorna gombja a memóriában van) aktiválja a "**B1**" jelző berregőjét (1. ábra).

3. Nyomja meg az ugyanazon adó egyik gombját. Azok a vevőkészülékek, amelyek nem tartalmazzák ezt a csatornakódot, öt másodperc hosszú "sípolással" jelzik, majd kikapcsolnak. A csatornakódot tartalmazó vevők egy másodperc hosszú "sípolást" hallatnak, és belépnek a "rádión keresztüli programozás" módba.
4. Nyomja meg az adó korábban kiválasztott gombjait, amelyeket memorizálni szeretne; a vevő **2, fél másodpercig** tartó "csipogást" ad ki, ami után a vevő készen áll egy újabb kód fogadására.
5. A programozási módból való kilépéshez várjon **3 másodpercet** egyetlen gomb megnyomása nélkül. A vevő **5 másodperc** hosszú "sípoló" hangot ad, majd kilép a programozási módból.

Megjegyzés: Ha a memória teljesen megtelt, a hangjelző 10 gyors "sípolással" jelez, és automatikusan kilép a "**programming via radio/rádión keresztüli programozás**" módból.
Az "**L4**" LED világít a vevőn.
Ugyanazt a jelet kapja minden alkalommal, amikor megpróbál belépni a "**rádión keresztüli programozásba**", amikor a memória megtelt.

AZ ANTENNA CSATLAKOZTATÁSA

Csatlakoztasson egy **ANS400**-ra hangolt antennát **RG58** koaxiális kábellel (impedancia **50Ω**), amelynek maximális hossza **15 m.**

FUNKCIÓS MÓDOK

1) Automatikus
Ezt úgy választja ki, hogy engedélyezi az automatikus visszazárást (tegye a dip „**2**" -t az „**ON/BE**" helyzetbe). A szekvenciális parancs a teljesen zárt helyzetből kiindulva egy teljes funkcióciklust indít, amely automatikus visszazárással ér véget. Az automatikus visszazárás a beprogramozott szünetidő letelte után kezdődik, miután a nyitási ciklus befejeződött, vagy egy fotoecella beavatkozása után azonnal (a fotocella beavatkozása visszaállítja a szünet idejét).
A szünet ideje alatt a szimbólum villogni kezd a kijelzőn, és a blokkoló gomb megnyomása ebben az időszakban leállítja az automatikus visszazárást és következésképpen a kijelző villogását.

2) Félautomata
Kiválasztás az automatikus visszazárás deaktiválásával (a dip "**2**" az "**OFF/KI**" helyzetben). Munkaciklus-vezérlés külön nyitó és záró parancsokkal.
Amikor a kapu a teljesen nyitott helyzetbe érkezett, a ciklus befejezése előtt a rendszer megvárja, amíg egy külső vezérlőgombon vagy rádióvezérlésen keresztül kap egy zárási pabrancsot, mielőtt bezárna.

Megjegyzés: a beépített lámpa bekapcsol minden mozgásparancs adásakor; kikapcsol, amikor a motor leáll:

- **60** másodperc után (hálózati tápegységgel);
- **15** másodperc múlva (akkumulátoros üzem esetén).

A villogó lámpa nyitáskor lassan, záráskor gyorsan villog; világít, ha a kapu nincs teljesen bezárva.

3) Vészhelyzet manőver
Ha az elektronikus vezérlés meghibásodás miatt már nem reagál a parancsokra, használhatja az **EMRG1** vagy **EMRG2** bemeneteket a kapu kézi mozgatásához.
Az **EMRG1** vagy **EMRG2** parancsokat nem befolyásolja az **5**-ös dip-kapcsoló helyzete.
- **EMRG1**: a kaput a motortól ellentétes irányban mozgatja
- **EMRG2**: a kaput a motor felé mozgatja

> ⚠ **Figyelem**! A vész manőver során az összes biztonsági eszköz le van tiltva, és nincs kapu pozícionáló vezérlés: engedje el a parancsokat, mielőtt a kapu a mechanikus végálláshoz érkezne. A vész manővert csak rendkívüli esetekben használja.

Miután elvégezte a vész manővert, az elektronikus vezérlés elveszíti a kapu helyzetét, és a kijelzőn a következő szimbólum jelenik meg, és ezért a normál működés helyreállításakor végre kell hajtani az újrapozícionálási manővert (lásd a 9. oldalt).

JELZŐLÁMPA JELEK

A közlekedési lámpák jelzéseit az opcionális "**SCL**" kártya vezérli, amely 4 potenciálisan szabad (N.O.) érintkezőt biztosít a piros és zöld (kettő belső és kettő külső) fény kezelésére.

A közlekedési lámpák jelzésének engedélyezése a következő hatással lesz az elektronikus vezérlésre:
- a **TD / rádión keresztüli** szekvenciális parancs teljesen figyelmen kívül marad;
- az automatikus visszazárás és az elővillogás mindig engedélyezett, a dip-kapcsolón elvégzett felhasználói beállítások ellenére;
- az elővillogás, ami általában 2 másodpercre van állítva, 4 másodpercre növekszik, ha a kiindulási pont vagy teljesen nyitott, vagy teljesen zárt helyzetben van;
- csak akkor lehet nyitási parancsot adni (**TAI** belülről, **TAE** kívülről), ha a piros lámpa nem világít, vagy az Önt érdeklő irányban villog (belépés vagy kilépés);
  Ha újabb **TA** parancsot ad abból az irányból, ahová a zöld fény világít (az automatikus zárás szünete alatt), a szünet ideje megismétlődik; parancsokat csak akkor lehet adni a másik irányból, ha megkezdődött a visszazárás.
- a kaput nem lehet folyamatosan blokkolni, kivéve, ha az áramérzékelő vagy a biztonsági él beavatkozik, vagy a **TB** blokkoló gombot megnyomják.

  Aáramérzékelőnek csak átmeneti hatása van, mert a mozgás **3** perc elteltével újra kezdődik, a teljes zárás garantálása érdekében. A **TB** gomb beavatkozása után a kapu újbóli mozgatásához egy külső parancsra lesz szükség;

> ⚠ Ha nincs szükség jelzőlámpa jelekre, állítsa nullára az „**Eout 0**” paramétert: 5 másodperccel később az **SCL** kártya **R_I** és **R_E** kontaktusai zárnak, jelezve, hogy ki vannak iktatva.
>
> ⚠ Ha közlekedési lámpa jeleket használ, de az **SCL** hibásan működik, a motorokat vezérlő elektronikus vezérlés a probléma jelzése nélkül tovább működik, és funkciói nem lesznek korlátozva.

MANUÁLIS ZÁRÁS MANŐVER MÓD

Ha beállítja az **UPch 1** paramétert (10. oldal), akkor a zárási manőver folyamatos **TC** paranccsal aktiválódik és csak a gomb elengedésekor áll meg.
Az automatikus visszazárás teljesen kizárt, és a **TD / rádión keresztüli szekvenciális parancs** csak nyitási irányban fog működni. Az **FTCS** bemenet blokkoló eszközként működik.
A jelzőlámpa-kezelő funkciók aktiválásával újra aktiválódik a teljesen automatikus működés (még zárási irányban is). A fotocellák és a biztonsági él (ha van), valamint az áramérzékelő normál üzemmódban működik. Hogy egyből a zárási irányba induljon, engedje el a "**TC**" gombot, majd nyomja meg újra.

KÉZI MANŐVER BIZTONSÁGI ESZKÖZÖK NÉLKÜL

Aktiválható egy olyan üzemmód, ami figyelmen kívül hagyja az **FTCI, FTCS, CSPF, CSPA** külső biztonsági eszközöket (de nem a **TB**-t vagy az áramérzékelőt).

> ⚠ A funkció engedélyezéséhez telepítenie kell a nyitás (**TAI**) és a zárás (**TC**) parancsokat a kapu közelében, hogy vizuálisan ellenőrizhesse a rendszer működését.
> Az „**UPM ENABLE**” érintkező (lásd a 18. ábrát) levágása az alaplapon azt jelenti, hogy minden felelősséget vállal a rendszer helytelen használatáért engedélyezett biztonsági eszközök nélkül.

Az üzemmód engedélyezése előtt hajtsa végre a következőket:
- programozza a megtett távolságot a szokásos módon (az összes bemenet és kimenet közös érintkezőjével áthidalott **FTCI** és **FTCS** biztonsági eszközökkel);
- vágja le a "**J7**" érintkezőt (**UPM ENABLE/BEKAPCSOLVA**, 17. ábra);
- állítsa a **DIP 10**-et “**ON/BE**” helyzetbe;
- nyomja meg a **PROG** gombot a dip-kapcsoló beállításainak („**dIP**”) olvasásához.

MEGJEGYZÉS: visszatérhet az automatikus funkcióhoz, ha a **DIP10**-et **"OFF/KI"** helyzetbe állítja (ne felejtse el visszaállítani a hiányzó biztonsági berendezéseket). A normál módba való visszatérés egy újrapozícionálási manőverrel jár.

A kézi manőverezési mód megköveteli, hogy **5** másodpercig folyamatosan aktiválja az érintkezőket (**TAI** vagy **TC**), ezután a motorok akkor is mozognak, ha a fent említett biztonsági berendezések riasztásban vannak (nincsenek bekötve vagy át vannak hidalva). A motor blokkol: **1**) a gomb felengedésekor; **2**) amikor a **TAI** és a **TC** egyszerre aktiválódik; **3**) amikor az áramérzékelő be van kapcsolva; **4**) a **TB** gomb megnyomásakor.

KÜLÖNLEGES RÉSZLETEK
- A vezérelt terhelés kimenete (9. kötésoszlop) soha nem ad
- feszültséget a kimeneten. A világítás a motorral együtt aktiválódik, és a motor megállta után még **60** másodpercig aktív marad,
- Az áramérzékelő garantálja a kapu blokkolását, ha akadályba ütközik, de nem veszi figyelembe az erő korlátozásának előírásait.
- Az enkóder és mozgásirány hibák kevésbé szigorú módon vannak kezelve, nagyobb mozgásszabadságot biztosítva így.
- Az áramérzékelő beavatkozását követő gyors menetirány-inverzió **8 cm-re** (a futóvezetőtől mérve), vagy legfeljebb **5 másodpercre** van állítva. **Figyelem**! A mozgás mértéke függ a kapu helyzetétől a rögzített szerkezethez képest, és a használt panelek típusától (szekcionált kapuk): ebben az esetben csak az a feladata, hogy megszabadítsa a kaput a panelekre nehezedett nyomás alól (amit a tárgy okoz, ami elzárja a kaput).
- Ha egy parancskészülék beragadt, akkor az összes parancsot el kell engednie, mielőtt megpróbálná mozgatni a kaput, különben semmilyen parancs nem lesz figyelembe véve (ez elkerüli a véletlen aktiválást).
- Ha az **EEPROM** nem olvasható, akkor a kijelzőn „**Pro**” jelenik meg, ami egy rendellenes helyzetet jelez.
  A helyzetet az elektronikus vezérlés egyszerű resetelése valószínűleg megoldja. Ha ez nem működik, akkor újra be kell programoznia az utazási távolságokat.

MOZGÁS ÉS ÚJRAPOZÍCIONÁLÁSI PARANCSOK

- Ha a parancs 5 másodpercig tartó nyomva tartása után a kapu nem mozdul, az azt jelenti, hogy elveszette a pozíciót; ebben az esetben aktiválja a parancsot még 15 másodpercig (összesen 20 másodpercig), és a kapu elkezd mozogni.
- A helyes újrapozícionálás érdekében állítsa a kaput teljesen zárt helyzetbe, és engedje el a parancsot ezen a ponton.

AKKUMULÁTOROS MŰKÖDTETÉS

Az eszköz lehetővé teszi a motor működését áramkimaradás közben.

- A vezérlés beépített töltővel rendelkezik a **24 V-os NiMH** akkumulátorok számára, amit egy mikrovezérlő irányít. A vezérlő chip az akkumulátorok állapotának megfelelően állítja be a feszültséget.

A túlmelegedés kockázatának elkerülése érdekében csak az **SPN 999506** gyártó által szállított elemeket használja. Ha az elemeken sérülés jelei vannak, azonnal ki kell cserélni.
Az elemeket csak szakképzett személyzet telepítheti / távolíthatja el. Az elhasznált elemeket nem szabad kukába dobni, azokat a hatályos helyi szabványoknak és előírásoknak megfelelően kell megsemmisíteni.

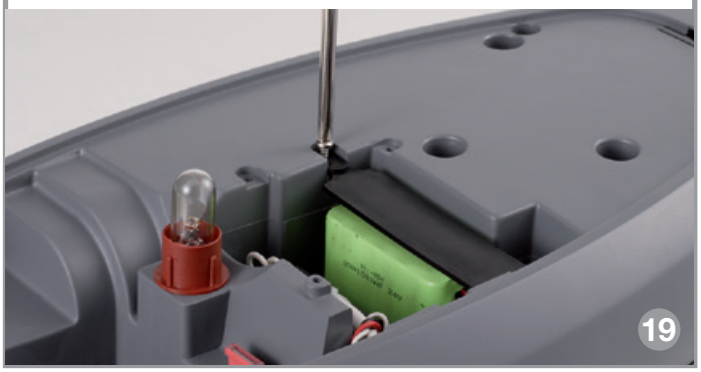

- Annak jelzésére hogy a vezérlés akkumulátorról működik amikor a kapu teljesen zárt állapotban van, egy kötőjel fog forogni a kijelző szélén körbe.
  Ha az akkumulátor nincs feltöltve, a kötőjel a kijelző alsó felén fog forogni. Amikor az akkumulátor majdnem teljesen lemerült, megjelenik a szimbólum és a programozó blokkolva lesz.
- Az egység visszatér a normál üzemmódba, miután az áramellátás visszatért a hálózaton. Az akkumulátorok újbóli használatához először meg kell várni hogy újratöltődjenek.
  Az akkumulátor töltési ideje jó állapotban lévő akkumulátorokkal legfeljebb **12** órát vehet igénybe.
  Ha a szükséges idő hosszabb, fontolja meg az akkumulátorok cseréjét. Javasoljuk azonban, hogy háromévente cserélje ki az akkumulátorokat.
- Ha a kapu leállt, a vezérelt külső eszközök (**CTRL 24 Vdc**) nem kapnak áramot az akkumulátor önállóságának növelése érdekében.
  Ha azonban érkezik egy parancs (rádión vagy kábelen keresztül), a vezérlés áramot küld a vezérelt külső eszközöknek és ellenőrzi azok biztonsági állapotát. Ebből következik, hogy a parancs (a biztonsági eszközök nyugalmi állapotban) egy másodperces késéssel lesz végrehajtva, hogy idő álljon rendelkezésre az eszközök helyes működésének helyreállításához.
  Ha ezen időszak után kiderül, hogy egy biztonsági eszköz riaszt, a parancs nem lesz végrehajtva, a külső eszközök áramellátása megszakad, és a vezérlés visszatér a készenléti állapotba.

Jegyzet! Ha külső vevőt szeretne használni, akkor azt a **10-11** kötőoszlopokra kell bekötni (1. ábra), különben a rádión keresztül küldött parancs nem tudja aktiválni a kaput.

- A rendszer önellátása akkumulátoros működtetésnél függ a környezeti feltételektől és a **10–11-es** kötőoszlopokhoz csatlakoztatott terheléstől (az áramellátás mindig oda irányul áramkimaradás során).

Ha az akkumulátorok teljesen lemerültek (áramszünet idején), a vezérlés elveszíti a kapu helyzetét, és ezért az áramellátás visszatérésekor (az első kiadott parancs után) el kell végeznie az újrapozícionálást (lásd: 9. oldal). Ezért kerülje az elektronikus vezérlés áramellátásának hosszú időre (több mint két napra) történő kikapcsolását.

- Nem léphet be a programozási módba, ha az akkumulátorról megy a rendszer.
- Áramkimaradáskor az akkumulátor áramot szolgáltat a vezérlés logikai és motorvezérlő részeihez. Ezért akkumulátoros üzemeltetés közben a motor táplált feszültsége kisebb, mint általában, és a motor lassabban fog mozogni, és nincs lassítás, amikor eléri a haladási végállásokat.

Jel LED-ek (1. ábra)
L1: világít, ha áramkimaradáskor az akkumulátor nincs megfelelően csatlakoztatva.
L3: a funkció módot a következőképpen jelzi:

Off/Ki: hiányzó akkumulátor, vagy az elektronikus vezérlés akkumulátorról működik (áramkimaradás közben)
Az elektronikus vezérlés beindításától számított első **20** másodperc alatt az akkumulátortöltő blokkolva van, és nem ad funkció jelzéseket;

Rövid villogás: feszültségváltozás észlelés az akkumulátortöltő kötőoszlopain (pl. amikor az akkumulátorokat csatlakoztatják vagy eltávolítják);

Egyetlen villanás: ez **2** másodpercenként megismétlődik, jelezve, hogy az akkumulátorok töltenek, hogy fenntartsák a szintjüket;

Világít: az akkumulátorok töltődnek. A töltési idő számos tényezőtől függ, és **8**-tól legfeljebb **12** óráig tarthat. Ha ebben az időszakban használja a motorokat, a töltési idő megnő.

Az akkumulátor ellenőrzése
A kapu teljesen zárt helyzetében és a kijelző kikapcsolt állapotában: Ellenőrizze, hogy az "**L3**" LED (az akkumulátor töltése) kialszik-e;

Kapcsolja le a tápfeszültséget a hálózatról, és ellenőrizze, hogy a szimbólum megjelenik-e a kijelzőn. Adjon meg egy mozgásparancsot, és mérje meg mindkét akkumulátor teljes feszültségét. A leolvasott értéknek körülbelül **22 Vdc**-nek kell lennie.

KARBANTARTÁS

A **24** hónap vagy **50000** manőver garancia használatához olvassa el figyelmesen az alábbi megjegyzéseket.

A motor általában nem igényel különösebb karbantartást; a **24 hónapos** vagy **50000** manőveres garancia mindenesetre csak akkor érvényes, ha a következő szabályozatokat betartották, és a motort mint szekcionált garázskapu-mozgatót tartották karban:
- a mozgó részek helyes kenése (zsírozása).

JELZÉSEK A KIJELZŐN (D1, 18. oldal)

Indítási képernyő (2 másodpercig látható :)

"**GL124E**" = **ECU modell; firmware verzió: "_13"**

Jelzi a dip-kapcsoló beállítását memorizálási szakaszt és a firmware verzióját

Riasztási jelzések

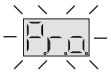

A rendszer nincs beprogramozva

A rendszer programozásához be kell lépnie a programozási módba

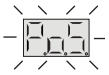

Nincs helyzetben

Normál üzem közben azt jelzi, hogy az újrapozícionálási eljárást el kell végezni (lásd a 9. oldalt). Ebben az esetben a kapott parancsok (**TA**, **TC** vagy **TD**) automatikusan elindítják ezt az eljárást.

Memória paraméter hiba

Folytassa a rendszer programozását, és ha a jelzés továbbra is fennáll, állítsa alaphelyzetbe az elektronikus vezérlést, miután lekapcsolta az akkumulátorokat és kikapcsolta a tápfeszültséget a hálózatról. Ha a hiba továbbra is fennáll, vegye fel a kapcsolatot az ügyfélszolgálattal.

Blokkolás a kódoló programozása során

Ez akkor történik, ha egy enkóder programozása vagy újrapozícionálása során aktiválják az N.C. kontaktust (**FTCI, FTCS / CSP**). A biztonsági eszközök passzív állapotának visszaállítása után a kapu automatikusan újra elindul. Akkor is előfordul, ha a programozás során áramszünet következik be.

Enkóder számlálási hiba

Ez akkor történik, amikor a vezérlés parancsot küld a motornak, de a mozgást nem érzékeli. Ha a motor mozogni kezd, ez azt jelenti, hogy probléma van az enkóder jellel. Ellenőrizze a csatlakozásokat és hajtsa végre az újrapozícionálást. Ha a motor nem mozog, ellenőrizze az egyes motorok csatlakozásait és az „**F2**" és „**F4**" biztosítékok állapotát, majd hajtsa végre az újrapozícionálást. Ha a motor még mindig nem működik, mechanikai vagy elektronikus problémája lehet.

Működési jelzések

Szünetidő programozás

Automatikus programozás folyamatban

Nyitó szakasz

Blokk

Szünet az automatikus visszazáráshoz (ha aktiválva)

Záró szakasz

Az áramérzékelő frissítése (csak programozás közben)

Nyitás + kompenzáció érzékelő

Zárás + kompenzáció érzékelő

Teszt üzemmód

Akkumulátor üzemmód teljesen feltöltött akkumulátorral

Akkumulátor üzemmód alultöltött akkumulátorral

Teljesen lemerült akkumulátor okozta blokk

Safe Home Kft. Kapuautomatizálási Nagykereskedés
1151 Budapest Mélyfúró u. 3/a. Tel.: +36 1.264 2540
E-mail: safehome@safehome.eu Web: www.safehome.eu

OPCIONÁLIS INTERFÉSZ SCL

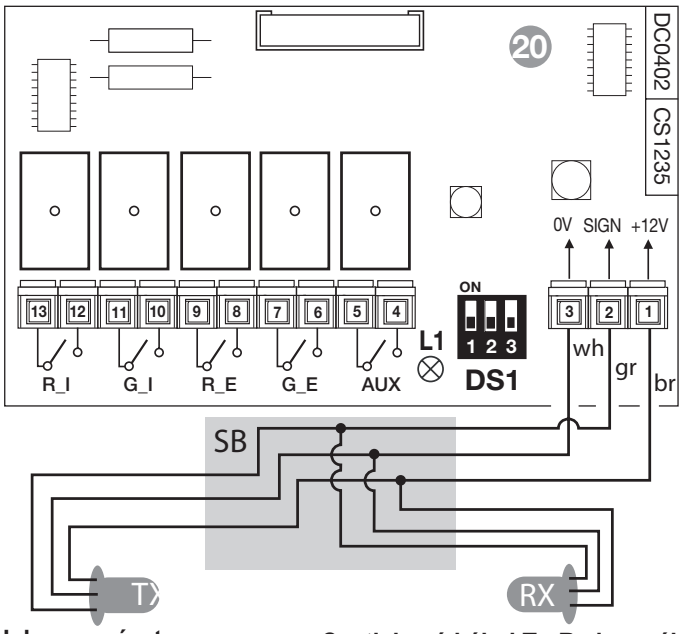

Jelmagyarázat
SB - söntellenállás-doboz
RX - vételi érzékelő
TX - adó érzékelő
L1 - tápegység LED
DS1 - választás dip-kapcsoló

Csatlakozó kábel Tx-Rx lencsék
wh - fehér vezeték
gr - zöld vezeték
br - barna vezeték

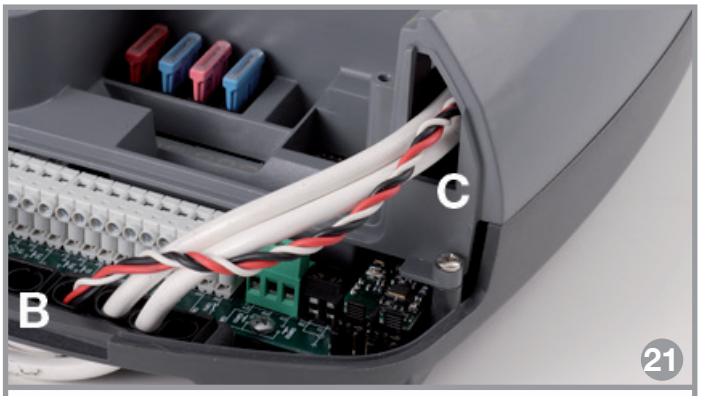

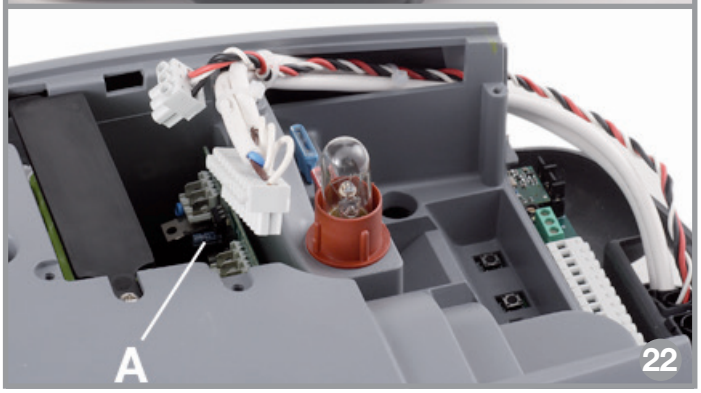

Az opcionális "SCL" kártya csatlakoztatása

- Helyezze be az opcionális "**A**" kártyát 19. ábra.
- Vezesse át a kártya csatlakozó vezetékeit a "**B**" kábelszorítón, majd a "**C**" nyíláson keresztül 18. ábra.
- Kösse be, majd helyezze be a sorkapcsokat az "**A**" kártyába.

Miután behelyezte a kártyát a vezérlés „**J6**" csatlakozójába, a következő funkciók válnak elérhetővé:

1) jelzőlámpa-ellenőrző jelek
2) interfész a speciális infravörös biztonsági éllel;
3) a garázslámpák vagy a ventilátorok működésének szabályozása.

> ⚠ A jelzőlámpák és az "**AUX**" érintkezők tápellátását külső forrásból kell venni.

Ha nincs kártya vagy nincs használva, hagyja az „**Eout**" és a „**CSPF**" paramétereket a „**0**" értékre állítva (10. oldal).
A jelzőlámpa és a **CSPF** biztonsági él funkciók egymástól külön vannak engedélyezve / tiltva .
Az **AUX** kimenet beállításait közvetlenül az **SCL** kártyán kell beállítani a megfelelő dip-kapcsolók segítségével.

A sorkapocs leírása

1 **+12 Vdc** tápkimenet a speciális biztonsági élhez (max. **60 mA**).
2 Jel bemenet a speciális biztonsági éltől.
3 **0 Vdc** tápegység a speciális biztonsági élhez.
4-5 **N.O.** kapcsolat táplálja a ventillátor / garázslámpák áramellátását (**230 VAC 5A)**
6-7 **N.O**. kapcsolat táplálja a zöld külső jelzőlámpát (**230 Vac 5A)**
8-9 **N.O.** kapcsolat táplálja a piros külső jelzőlámpát **(230 Vac 5A)**
10-11 **N.O**. kapcsolat táplálja a zöld belső jelzőlámpát (**230 Vac 5A**)
12-13 **N.O**. kapcsolat táplálja a piros belső jelzőlámpát (**230 Vac 5A**)

Leírás DS1 dip-kapcsoló

DIP1 **ON/BE**: lehetővé teszi a speciális biztonsági él kezelését
OFF/KI: letiltja a speciális biztonsági él kezelését (a biztonsági eszközt mindig nyugalmi állapotúnak kell tekinteni)
DIP2 **ON/BE**: az **AUX** érintkező zárva marad, amíg a kapu teljesen bezár
OFF/KI:az **AUX** érintkező csak egyszer aktiválódik (a **DIP3**-ban kiválasztott időre), valahányszor a TAI / TAE parancs aktiválja a kaput
DIP3 **Csak DIP2 = OFF/KI esetén:**
ON/BE: **30** másodpercre aktiválja az **AUX** kimenetet
OFF/KI: **3** másodpercre aktiválja az **AUX** kimenetet

Jelzőlámpa jelzés vezérlése

Zöld és piros jelzőlámpa jelek lehetnek bekötve a sorkapcshoz (legfeljebb 4 lámpa); a lámpák áramellátását külsőleg kell biztosítani, mivel a sorkapocs csak potenciálmentes kapcsoló érintkezőkkel van ellátva. A funkció módokat és azok relatív jeleit az oldal alján található táblázat tartalmazza.

A biztonsági él szabályozása

A biztonsági él két érzékelővel rendelkezik (mindegyik kiálló háromvezetékes kábellel), ami a gumiprofilba van beszerelve. Ezeket a vezetékeket párhuzamosan kell összekötni az azonos színű vezetékek összekapcsolásával, majd az alábbiak szerint, majd bekötni a sorkapcsokhoz az alábbiak szerint:

sorkapocs 1 barna vezeték (tápegység +**12 Vdc**)
sorkapocs 2 zöld vezeték (jel)
sorkapocs 3 fehér vezeték (tápegység **0 Vdc**)

A biztonsági él felismerhető, ha a **DIP1**-et „**ON/BE**" helyzetbe állítja.

Az akkumulátor kímélése érdekében áramszünet esetén az áramellátás megszűnik a biztonsági él felé, hacsak a kapu nem mozog.

Ehhez az eszközhöz soha nem hajtjuk végre a "biztonsági tesztet".

Riasztási jelzések

Ha az opcionális **SCL** kártyával probléma merül fel, nem lesz későbbi biztonsági jelzés, mivel a vezérlés kijelzője lehetővé teszi az egyes biztonsági berendezések állapotának ellenőrzését.

ÁLLAPOT	Kontaktus R_I	Kontaktus G_I	Kontaktus R_E	Kontaktus G_E
Kapu zárva	nyitott	nyitott	nyitott	nyitott
Elővillogás állapot	időszakos	nyitott	időszakos	nyitott
Mozgási állapot (nyitás / zárás)	zárt	nyitott	zárt	nyitott
A kapu megállt, de nem teljesen zárt	zárt	nyitott	zárt	nyitott
Kapu teljesen nyitott (TAI parancs)	nyitott	zárt	zárt	nyitott
Kapu teljesen nyitott (TAE parancs)	zárt	nyitott	nyitott	zárt
Probléma az opcionális kártyával	zárt	nyitott	zárt	nyitott

MŰSZAKI ADATOK

- Tápegység	V	230
- Frekvencia	Hz	50
- Áramerősség bemenet	A	0,9
- Teljesítmény bemenet	W	190
- Munkahányad	%	70
- Húzási sebesség	m/min	7
- Üzemi hőmérséklet	°C	-20°…+55
- Védelmi fokozat	IP	40
- Maximális távolság	mm	5700
Motor adatok:		
- Motor tápellátása	Vdc	38
- Maximális teljesítmény	W	130
- Névleges árambemenet	A	3
Beépített vevőkártya:		
- Vételi frekvencia	MHz	433.92
- Csatornák szám	N°	4
- A funkciók száma	N°	2
- Tárolható kódok száma (S449)	N°	300

KÜLSŐ MÉRETEK

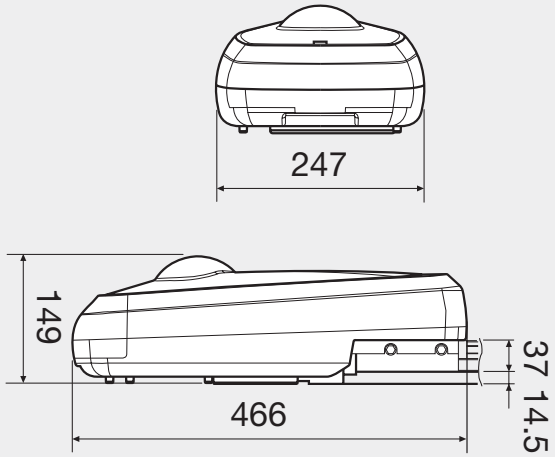

Safe Home

KAPUAUTOMATIZÁLÁS

Safe Home Kft. Kapuautomatizálási Nagykereskedés
1151 Budapest Mélyfúró u. 3/a. Tel.: +36 1.264 2540
E-mail: safehome@safehome.eu Web: www.safehome.eu

CARDIN ELETTRONICA spa
Via del lavoro, 73 – Z.I. Cimavilla
31013 Codognè (TV) Italy
Tel: +39/0438.404011
Fax: +39/0438.401831
email (Italian): Sales.office.it@cardin.it
email (Europe): Sales.office@cardin.it
Http: www.cardin.it